BADHEIZKÖRPER R20C

BERNSTEIN
stilvoll leben

MONTAGEANLEITUNG

Stand III / 2018

BENÖTIGTES WERKZEUG

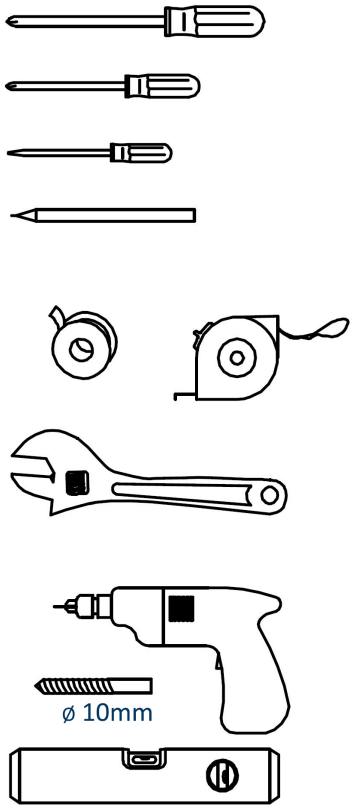

LIEFERUMFANG

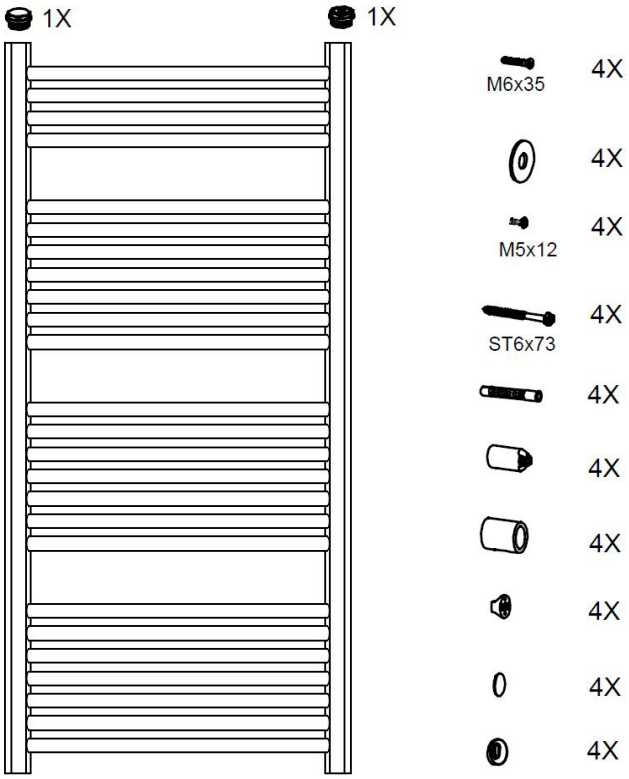

MONTAGE

Die Montage des Badheizkörpers kann von einem geübten Heimwerker und einem Helfer selbst durchgeführt werden.

Es gilt dabei einige wichtige Grundlagen zu beachtet:

Von Anfang an sollten alle Teile und das nötige Werkzeug griffbereit sein.

Für die Montage an der Wand wird zwingend die Hilfe einer weiteren Person benötigt.

Bei einer Fliesenwand muss ohne Schlag gebohrt werden, weil sonst die Fliesen reißen!

Wer weniger handwerkliche Erfahrung hat, sollte das Anschließen des Badheizkörpers an die Heizungsanlage besser einem Fachmann überlassen.

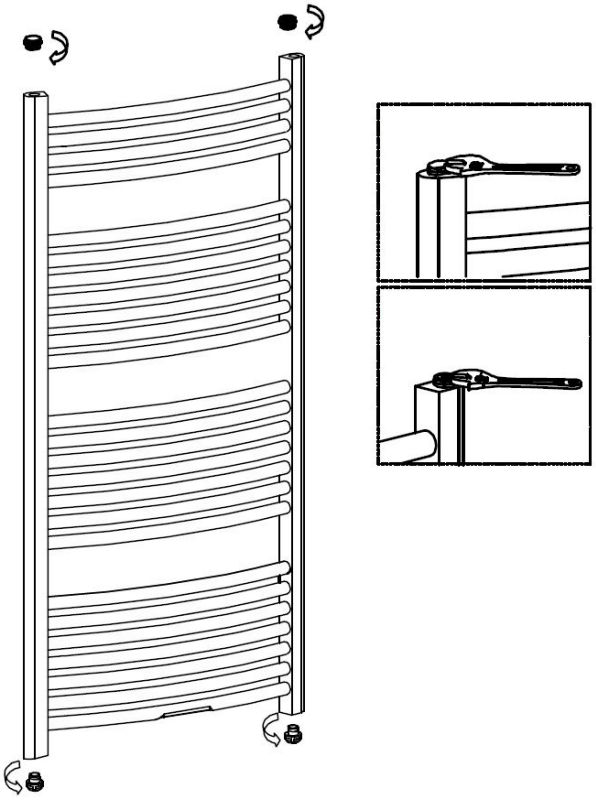

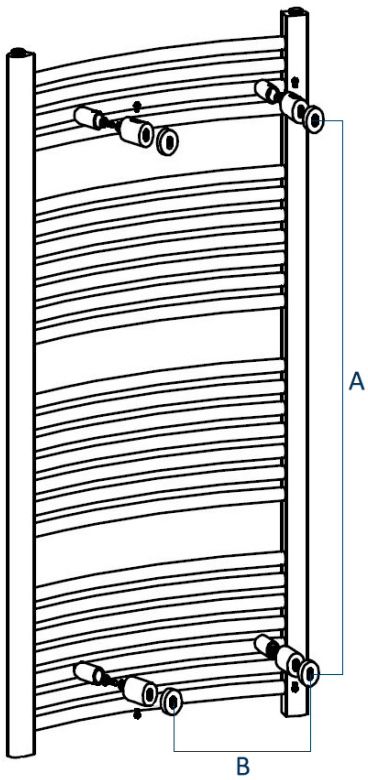
A
B

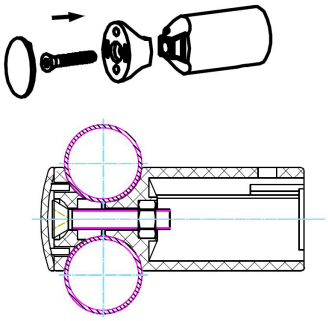

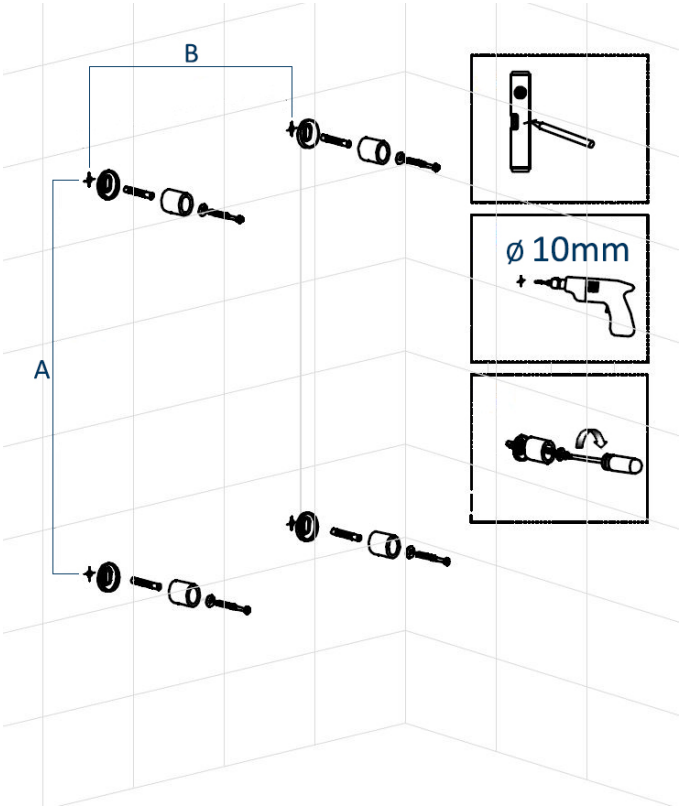
B
A
ø 10mm

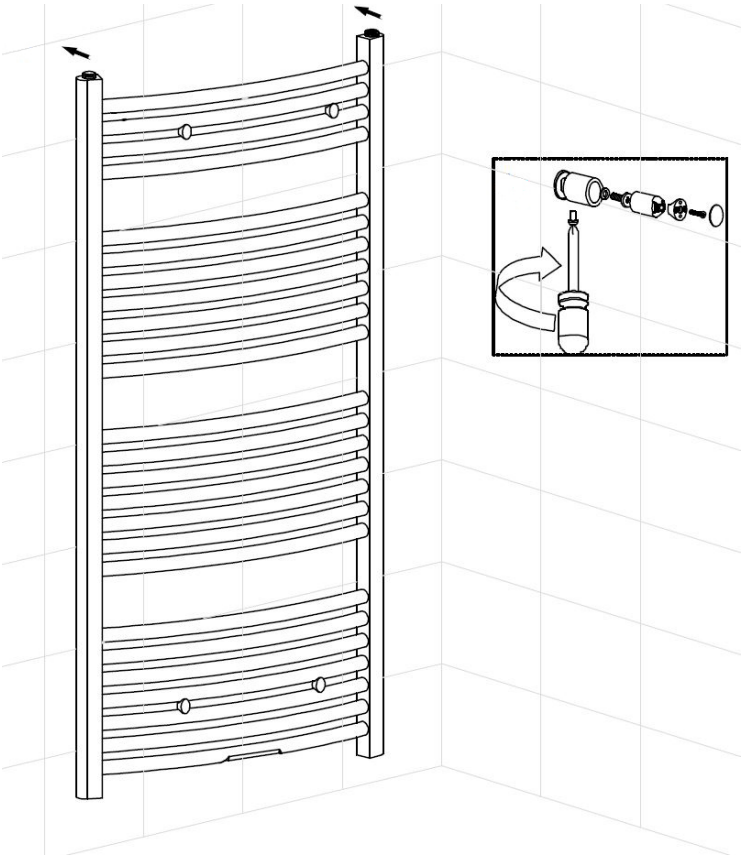

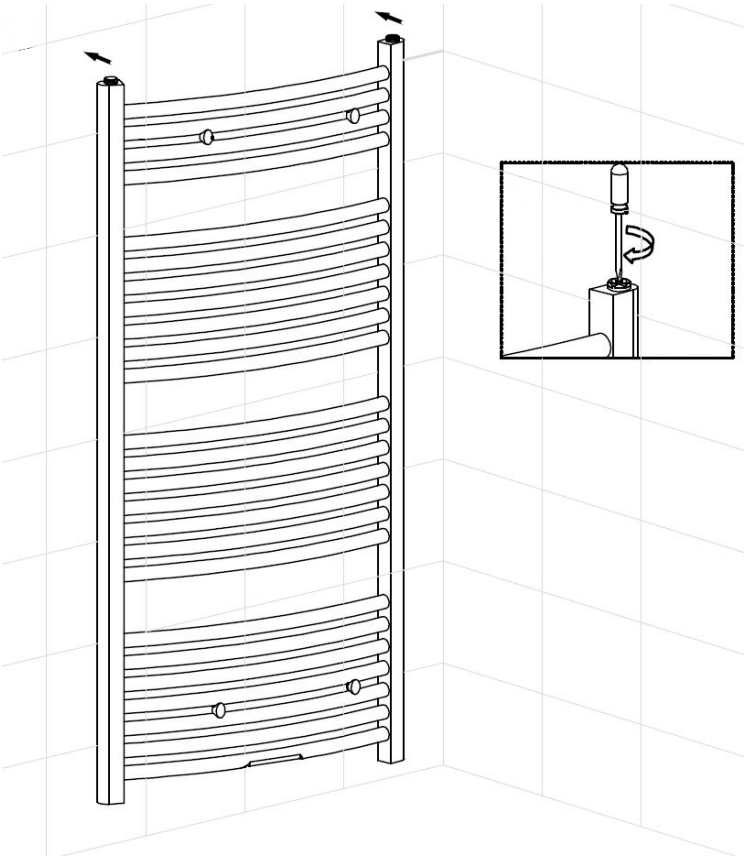

DE ERKLÄRUNG

Die Bedienungsanleitung dient nur als Referenz. Diese Anleitung kann abweichende Angaben enthalten.
Die beschriebenen Produkte können jederzeit aktualisiert werden. Die Zeichnungen in dieser Anleitung dienen nur zur Darstellung und haben keinen Anspruch auf Aktualität.

EN STATEMENT

This instructions should only be considered as a standard manual. Modifications applied to updated version of the product might not be mentioned inside this document. In this case, please just use the manual as a reference.
The company reserves modification rights.

FR EXPLICATIONS

Le guide d'installation est pour référence seulement. En cas de divergence entre l'instruction et celle du produit réel, la lettre doit être prise comme standard. Les droits de modification sont réservés. Les renseignements figurant dans cette notice de montage ne sont communiqués qu'à titre d'information et peuvent être mis à jour sans préavis. Toutes les figures et dessins présents dans ces instructions sont uniquement à titre d'illustration et n'ont aucune valeur d'actualité.

IT DICHIARAZIONE

Il seguente manuale è solo una guida standard. Nel caso in cui dovessero essere presenti errori, dovuti a eventuali modifiche postume del prodotto, si prega di considerare il manuale unicamente come riferimento per il montaggio.
L´azienda si riserva il diritto di modifica.